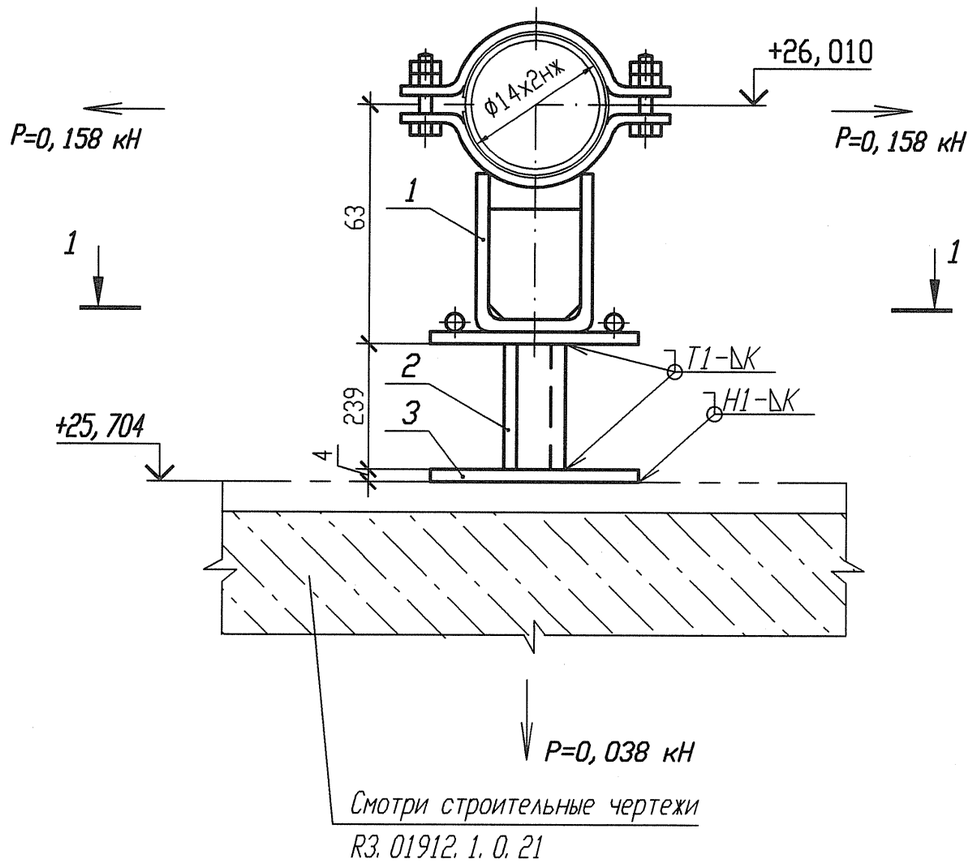

Спецификация деталей

Поз.	Обозначение	Наименование	Кол.	Материал	Масса, кг ед.	Масса, кг общ.	Приме-чание
1	18-517. 000-23	Опора 14	1	Сборный	1, 4494	1, 4494	
2	ГОСТ 8509-93	Уголок В-40х40х4 l=239	2	Ст 3 пс 2-сВ ГОСТ 535-2005	0, 57838	1, 15676	
3	ГОСТ 19903-74	Лист Б-ПН 4х90х90	1	Ст 3 сп 5-сВ ГОСТ 14637-89	0, 2543	0, 2543	
	ГОСТ 9467-75	Электроды		УОНИИ 13/45		-	
					Итого:		2, 8605

Разрез 1-1

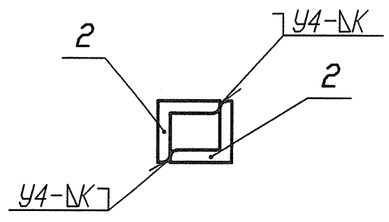

1 Привязку опоры смотри 3ТС10Z05.
2 Сварку производить по ГОСТ 5264-80.
3 Отметка трубопровода подлежит уточнению в соответствии с уклоном трубопровода.
4 Р - максимальная нагрузка на опору с учетом сейсмических воздействий.
5 Катет шва (К) принять по наименьшей толщине свариваемых деталей.
6 Изготовить один комплект.

Изм.	Кол. уч.	Лист	Nдок.	Подпись	Дата
Инж. 2к.		Сидоренко			17. 05
Пров. инж. 2к.		Случевская			17. 05
Пров. вед. инж.		Махотина			17. 05
Нач. гр.		Жубрев			17. 05
Н. контр.		Краснояров			29. 05

АРХИВНЫЙ ЭКЗЕМПЛЯР

Инв. N подл. R3. 03733. 1. 0. 13
Лист 137

R3. TC10. 3012. 013. 01. 00. 014

Ростовская АЭС Блок 3

Редакторное отделение Герметичная часть Трубопроводы байпасной очистки воды I контура Рр больше 2. 2 МПа	Стадия	Лист	Листов
	Р	1	1
Опора скользящая направляющая 3ТС10У014	ОАО "НИАЭП" 2012		

Формат А3

Инв. N подл.	Подп. и дата	Взам. инв. N
R3. 03733. 1. 0. 13		